VIESSMANN

VITOCELL-W

Interacumuladores de A.C.S. para calderas murales
De 100 a 150 litros de capacidad

Datos técnicos

Nº de pedido y precios: consultar Lista de precios

VITOCELL 100-W

Interacumulador de A.C.S.
de acero, con esmaltado de dos capas Ceraprotect
Modelo CUG/CUGA/CUGA-A
Horizontal situado bajo la caldera, de 100, 120 y 150 litros de capacidad
la portada muestra el Vitocell 100-W, modelo CUGA/CUGA--A

5728 570 ES 4/2015

Información sobre el producto

El Vitocell 100-W es un interacumulador de A.C.S. económico. El modelo de hasta 150 l de volumen, se puede colocar bajo el equipo mural para ahorrar espacio (p. ej. la caldera de condensación a gas Vitodens 200-W).

Vista general de las ventajas

- Depósito de acumulación de acero resistente a la corrosión con esmaltado de dos capas Ceraprotect. Protección catódica adicional mediante ánodo de magnesio; ánodo de corriente inducida suministrable como accesorio.
- Calentamiento de todo el volumen de agua a través del serpentín que llega hasta el fondo del interacumulador.
- Para reducir las pérdidas de calor al mínimo, Vitocell 100-W, modelo CUGA-A con capacidad de 120 y 150 litros está disponible también con un aislamiento térmico con panel de vacío integrado de clase de eficiencia energética A.

Vitocell 100-W, modelo CUGA, 120 y 150 l

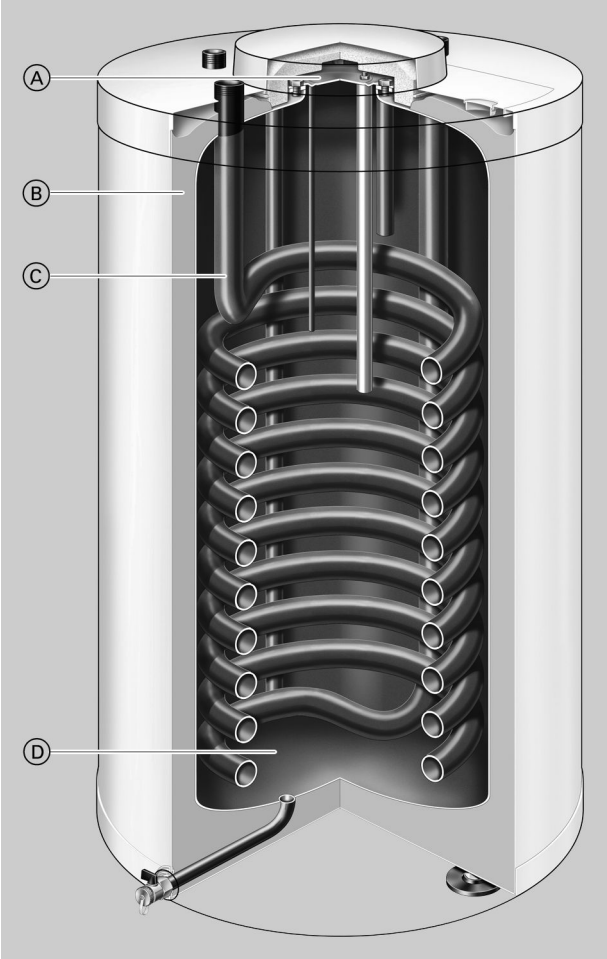

Ⓐ Registro de inspección y limpieza
Ⓑ Aislamiento térmico completo de alta eficacia
Ⓒ Serpentín
Ⓓ Depósito de acumulación de acero resistente a la corrosión con esmaltado de dos capas Ceraprotect

Vitocell 100-W, modelo CUGA-A, 120 y 150 l

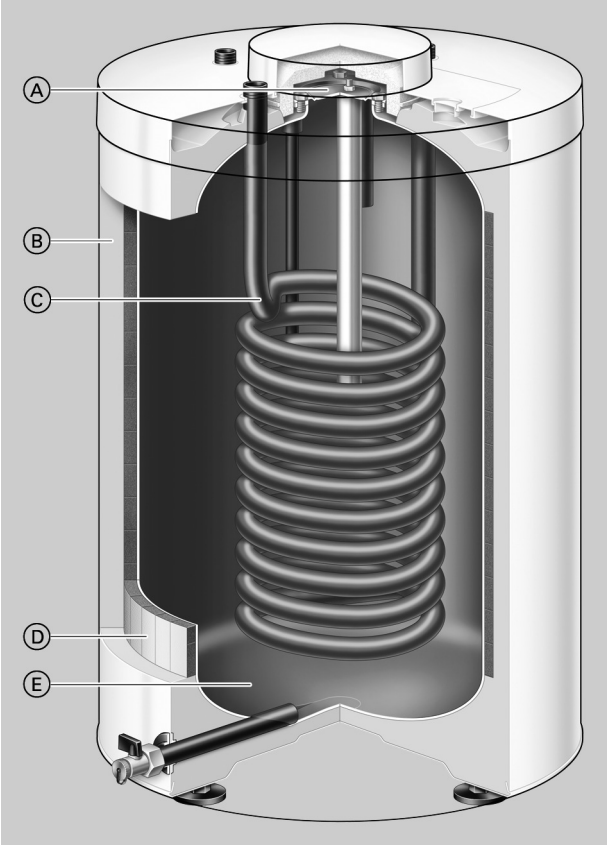

Ⓐ Registro de inspección y limpieza
Ⓑ Aislamiento térmico completo de alta eficacia
Ⓒ Serpentín
Ⓓ Panel de vacío de “clase de eficiencia energética A”
Ⓔ Depósito de acumulación de acero resistente a la corrosión con esmaltado de dos capas Ceraprotect

Datos técnicos

- Horizontal situado bajo la caldera
- Con calentamiento interior, de acero, con esmaltado de dos capas Ceraprotect

Modelo		CUG	CUGA	CUGA-A	CUGA	CUGA-A
Capacidad del interacumulador	l	100	120		150	
N.º registro DIN		9W245/11-13 MC/E				
Conexiones (roscas exteriores)						
Impulsión y retorno del agua de calefacción	R	1	1	1	1	1
A.C.S. y agua fría	R	¾	¾	¾	¾	¾
Recirculación	R	¾	¾	¾	¾	¾
Presión de servicio adm. En el circuito primario de caldera y en el circuito secundario de A.C.S.	bar	10	10	10	10	10
	MPa	1	1	1	1	1
Temperaturas adm.						
– En el circuito primario de caldera	°C	160	160	160	160	160
– En el circuito secundario de A.C.S.	°C	95	95	95	95	95
Consumo por disposición según EN 12897:2006 Q_{ST} de 45 K de diferencia de temperatura	kWh/24 h	1,49	1,10	0,75	1,21	0,84
Dimensiones						
Longitud a	mm	574	596	596	641	641
Anchura b	∅mm	553	596	596	641	641
Altura c	mm	836	914	914	942	942
Peso	kg	51	75	75	88	88
Superficie de transmisión	m^2	0,9	1,0	1,0	1,0	1,0
Clase de eficiencia energética		C	B	A	B	A

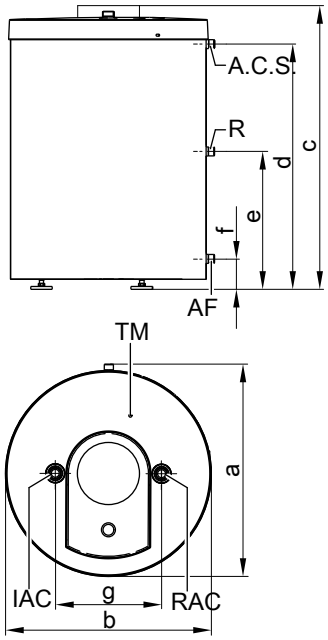

Vitocell 100-W (modelo CUG, 100 l)

RAC Retorno de calefacción
IAC Impulsión de calefacción

AF Agua fría
A.C.S. Agua caliente sanitaria
TM Vaina de inmersión para sonda de temperatura del interacumulador (diámetro interior 7 mm)
R Recirculación

Medida		
a	mm	574
b	mm	553
c	mm	836
d	mm	700
e	mm	399
f	mm	78
g	mm	308

5728 570 ES

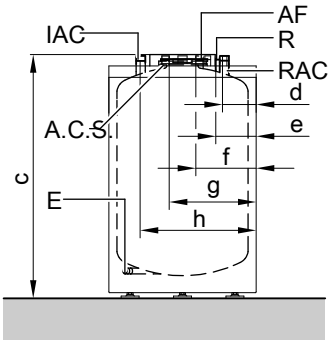

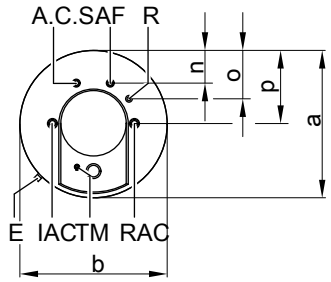

Vitocell 100-W (modelo CUGA/CUGA-A, 120 y 150 l)

IAC Impulsión de calefacción
AF Agua fría
A.C.S. Agua caliente sanitaria
TM Vaina de inmersión para sonda de temperatura del interacumulador (diámetro interior 7 mm)
R Recirculación

E Vaciado
RAC Retorno de calefacción

Tabla de dimensiones

Modelo		**CUGA**	**CUGA-A**	**CUGA**	**CUGA-A**
Contenido		**120 l**		**150 l**	
a	mm	596	596	641	641
b	mm	596	596	641	641
c	mm	914	914	942	942
d	mm	144	144	166	166
e	mm	165	165	187	187
f	mm	236	236	252	252
g	mm	361	361	382	382
h	mm	452	452	474	474
n	mm	148	148	170	170
o	mm	205	205	227	227
p	mm	298	298	320	320

Datos técnicos

Pérdida de carga del circuito secundario de A.C.S.

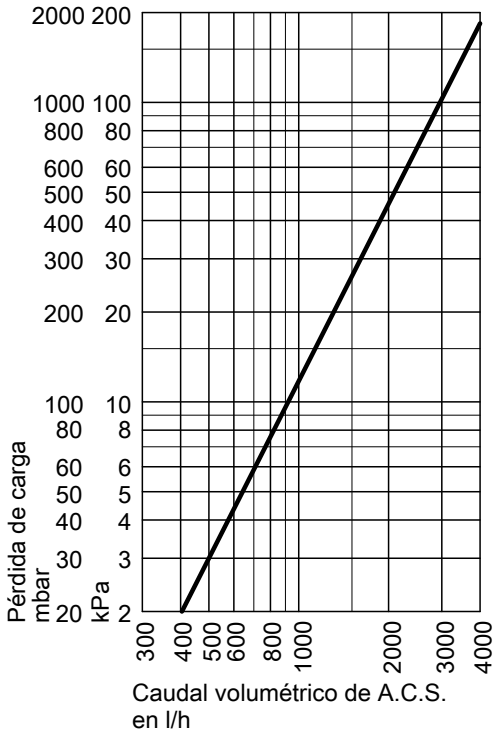

Vitocell 100-W (modelo CUG, CUGA, CUGA-A)

Datos de rendimiento del agua sanitaria con potencia térmica útil

Potencia térmica útil de la caldera mural para la producción de A.C.S.	**kW**	**16**	**18**	**19**	**22**	**24**	**25**	**32**
Producción continua de A.C.S. en el modelo CUG, 100 litros	kW	16	18	19	22	22	22	22
con una producción de A.C.S. de 10 a 45 °C y una temperatura media de caldera de 78 °C	l/h	390	440	465	540	540	540	540
Producción continua de A.C.S. en el modelo CUGA/ CUGA-A, 120 y 150 litros	kW	16	18	19	22	24	24	24
con una producción de A.C.S. de 10 a 45 °C y una temperatura media de caldera de 78 °C	l/h	390	440	465	540	590	590	590
Índice de rendimiento N_L Según DIN 4708. Capacidad del interacumulador 100 l		1,0	1,0	1,0	1,0	1,0	1,0	1,0
120 l		1,2	1,2	1,2	1,2	1,2	1,2	1,2
150 l		1,6	1,6	1,6	1,6	1,6	1,6	1,6
Rendimiento instantáneo durante 10 minutos Capacidad del interacumulador 100 l	l/10 min	143	143	143	143	143	143	143
120 l	l/10 min	153	153	153	153	153	153	153
150 l	l/10 min	173	173	173	173	173	173	173

5728 570 ES

Volumen de suministro

Vitocell 100-W, modelo CUG, CUGA, CUGA-A

100, 120 y 150 litros de capacidad
Interacumulador de A.C.S. de acero con esmaltado de dos capas Ceraprotect.
- Vaina de inmersión soldada para la sonda de temperatura del interacumulador.
- soportes regulables enroscables
- Ánodo de protección de magnesio
- Aislamiento térmico montado.

Color de la chapa revestida de resina epoxi: blanco.

Accesorios

Accesorios para la conexión a calderas murales

Los juegos de conexión para la conexión del interacumulador de A.C.S. a las calderas murales correspondientes se pueden suministrar como accesorios y se deben incluir en el pedido.

Para la descripción detallada, consultar Lista de precios.

Grupo de seguridad según DIN 1988

- Válvula de seguridad de membrana 10 bar (1 MPa): **N.º de pedido 7180 097**
- DN 15 para instalación sobre pared
- Potencia térmica máx.: 75 kW

Indicaciones para la planificación

Conexión del circuito secundario de A.C.S.

Conexión según la norma DIN 1988. Para otras conexiones, consultar RITE.

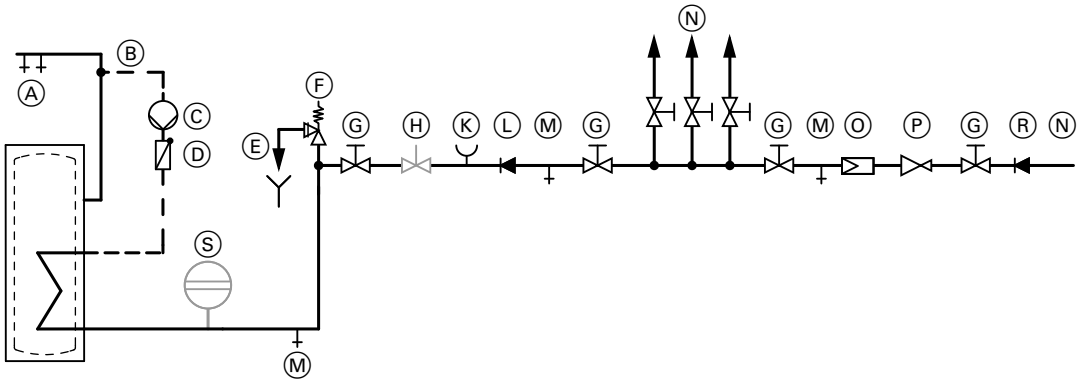

- Ⓐ Agua caliente sanitaria
- Ⓑ Recirculación
- Ⓒ Bomba de recirculación de A.C.S.
- Ⓓ Válvula de retención, accionada por resorte
- Ⓔ Boca visible del conducto de descarga
- Ⓕ Válvula de seguridad
- Ⓖ Válvula de cierre
- Ⓗ Válvula reguladora de paso
  (se recomienda el montaje y ajuste del caudal máximo de agua según el rendimiento del interacumulador de A.C.S. durante 10 minutos)
- Ⓚ Conexión del manómetro
- Ⓛ Válvula de retención de clapeta
- Ⓜ Vaciado
- Ⓝ Agua fría
- Ⓞ Filtro de agua sanitaria
- Ⓟ Válvula reductora de presión
- Ⓡ Válvula de retención de clapeta
- Ⓢ Depósito de expansión a presión, adecuado para A.C.S

Se debe montar la válvula de seguridad.
Recomendación: Montar la válvula de seguridad por encima del borde superior del interacumulador. De este modo quedará protegida de la suciedad, la calcificación y las altas temperaturas. Para realizar trabajos en la válvula de seguridad no será preciso vaciar el interacumulador de A.C.S.

Garantía

Nuestra garantía para interacumuladores de A.C.S. requiere que el agua que se va a calentar (circuito secundario) tenga calidad de agua sanitaria de acuerdo con las disposiciones vigentes en materia de agua sanitaria y que las instalaciones de tratamiento de aguas utilizadas funcionen correctamente.

Circuito primario
Si el agua utilizada tiene una dureza superior a 16,8º dH (3,0 mol/m3) debe descalcificarse p.ej. con un equipo pequeño de descalcificación de agua de calefacción.

Superficie de transmisión térmica

La superficie de transmisión térmica (agua sanitaria/portador de calor), protegida y resistente a la corrosión, es del modelo C según la norma DIN 1988–200.

Instrucciones de planificación

Para más indicaciones sobre la planificación y el dimensionado, véanse las “Instrucciones de planificación para producción central de A.C.S. con interacumuladores de A.C.S. Vitocell” y las Instrucciones de planificación para Vitodens y Vitopend.

Uso previsto

Conforme al uso previsto, el equipo debe instalarse y utilizarse exclusivamente en sistemas cerrados según la norma EN 12828 en instalaciones de energía solar de acuerdo con la norma EN 12977 teniendo en cuenta las instrucciones de montaje, para mantenedor y S.A.T. y las instrucciones de servicio correspondientes. El interacumulador de A.C.S. está previsto exclusivamente para la reserva y el calentamiento de agua con calidad de agua sanitaria y el depósito de compensación de agua de calefacción únicamente para el agua de llenado con calidad de agua sanitaria. Los colectores de energía solar solo deben funcionar con los medios portadores de calor autorizados por el fabricante.

El uso previsto establece que se haya efectuado una instalación estacionaria en combinación con componentes homologados específicos de la instalación.

La utilización industrial o comercial con fines diferentes a la calefacción de edificios o la producción de A.C.S. se considera no admisible.

Cualquier otra utilización deberá ser autorizada por el fabricante, según las circunstancias.

Está prohibido el uso incorrecto o un manejo inadecuado del equipo (p. ej., la apertura del mismo por parte de la empresa instaladora de calefacción) y supone la exoneración de la responsabilidad.

También se considera un uso incorrecto la modificación de la función apropiada de componentes del sistema (p. ej., mediante producción directa de A.C.S. en el colector).

Se deben respetar las disposiciones legales, en especial acerca de la limpieza del agua.

Sujeto a modificaciones técnicas sin previo aviso.

Viessmann, S.L.
Sociedad Unipersonal
C/ Sierra Nevada, 13
Área Empresarial Andalucía
28320 Pinto (Madrid)
Teléfono: 902 399 299
Fax: 916497399
www.viessmann.es

5728 570 ES