VIESSMANN

VITOCELL 340-M/360-M

Depósito de inercia de agua de calefacción con producción de A.C.S.
750 y 950 litros de capacidad

Datos técnicos

N.º de pedido y precios: Consultar Lista de precios

VITOCELL 340-M Modelo SVKC

Depósito de inercia del agua de calefacción polivalente con **producción de A.C.S. integrada**, serpentín montado para conexión a colectores de energía solar y la posibilidad de montar Solar-Divicon opcionalmente.

VITOCELL 360-M Modelo SVSB

Depósito de inercia de agua de calefacción polivalente con **dispositivo de carga estratificada**, **producción de A.C.S. integrada**, serpentín montado para conexión a colectores de energía solar y la posibilidad de montar Solar-Divicon opcionalmente.

5728 569 ES 5/2016

Información sobre el producto Vitocell 340-M y Vitocell 360-M

Conexión de varios generadores de calor y producción higiénica de A.C.S. para consumos por unidad de tiempo elevados y montaje en espacios reducidos en un interacumulador combinado.

Vista general de las ventajas

- Vitocell 340-M/360-M – depósito de inercia de agua de calefacción e interacumulador de A.C.S. combinados.
- Para instalaciones de calefacción con varios generadores de calor. Idóneos en combinación con los sistemas de energía solar de Viessmann para la producción de A.C.S. y el apoyo de la calefacción.
- Gracias a las conexiones a diferentes alturas, es posible emplear generadores de calor de distintos tipos, como p. ej. calderas de combustibles sólidos. La estratificación de la temperatura no se ve afectada por ello.
- Se montan fácilmente y ocupan poco espacio – interacumulador de A.C.S. y depósito de inercia en uno.
- Tubo ondulado de agua sanitaria en acero inoxidable de alta aleación, flexible y libre de tensiones, integrado en el depósito de acumulación.
- Óptimo aprovechamiento de la energía solar gracias a la refrigeración de la zona inferior por medio de la amplia superficie de intercambio de calor del tubo ondulado de agua sanitaria.
- Vitocell 360-M: el dispositivo de carga estratificada estratifica la energía solar por temperaturas, con lo que se dispone más rápidamente de agua calentada mediante energía solar.
- Visualización gráfica del consumo de energía, el aprovechamiento solar, la estratificación de la temperatura y el diagnóstico de averías en combinación con Vitotronic 200, modelo HO2B (accesorio necesario).

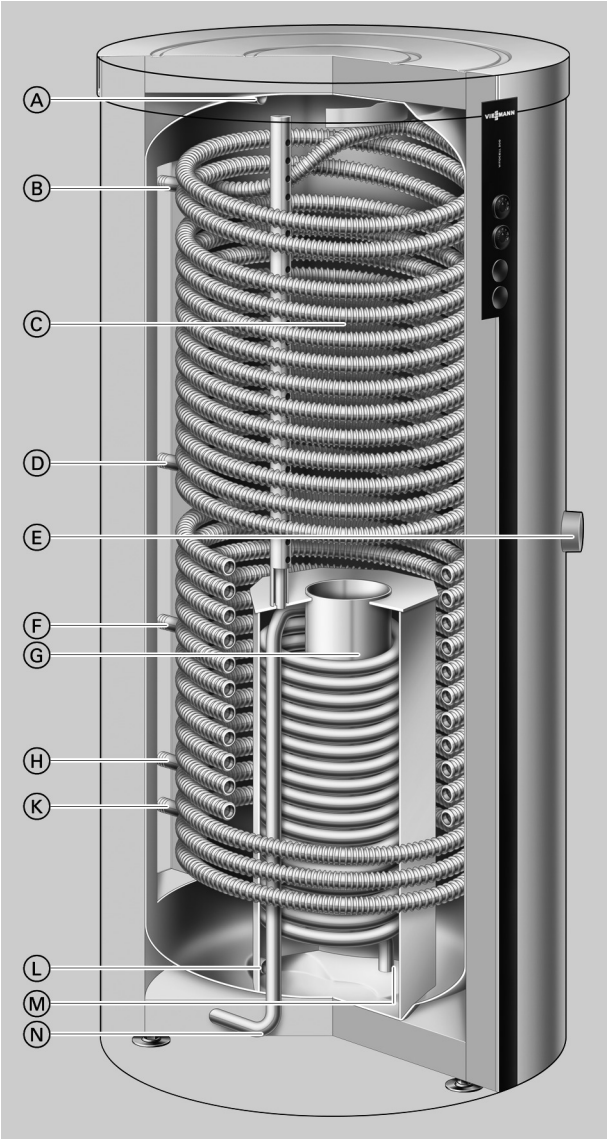

Vitocell 360-M (modelo SVSB) – depósito de inercia de agua de calefacción polivalente con dispositivo de carga estratificada y producción de A.C.S. integrada

Ⓐ Impulsión del agua de calefacción 1/purga de aire
Ⓑ Agua caliente sanitaria/recirculación
Ⓒ Tubo ondulado de agua sanitaria en acero inoxidable de alta aleación
Ⓓ Impulsión del agua de calefacción 2/retorno del agua de calefacción 1
Ⓔ Resistencia eléctrica de apoyo EHE
Ⓕ Retorno del agua de calefacción 2
Ⓖ Dispositivo de carga estratificada
Ⓗ Retorno del agua de calefacción 3
Ⓚ Agua fría
Ⓛ Vaciado

Ⓜ Retorno del agua de calefacción/conexión de vaciado de la instalación de energía solar
Ⓝ Impulsión del agua de calefacción/purga de aire de la instalación de energía solar

Datos técnicos

Para la acumulación de agua de calefacción y la producción de A.C.S. en combinación con colectores de energía solar, bombas de calor y calderas de combustibles sólidos.

Adecuado para las siguientes instalaciones:
- Temperatura de A.C.S. hasta **95 °C**
- Temperatura de impulsión del agua de calefacción hasta **110 °C**.
- Temperatura de impulsión solar hasta **140 °C**.
- Presión de servicio del **circuito primario de caldera** hasta **3 bar (0,3 MPa)**
- Presión de servicio del **circuito solar** hasta **10 bar (1,0 MPa)**
- Presión de servicio del **circuito secundario de A.C.S.** hasta **10 bar (1,0 MPa)**
- Adecuado para sistemas con una dureza total del agua de hasta **20 °dH (3,6 mol/m³)**

Modelo			**SVKC/SVSB**	**SVKC/SVSB**
Capacidad del acumulador		**l**	**750**	**950**
Capacidad de agua de calefacción		l	708	906
Capacidad de agua sanitaria		l	30	30
Capacidad del intercambiador de calor Solar		l	12	14
Número de registro DIN				
– Vitocell 340-M			9W262-10MC/E	
– Vitocell 360-M			9W263-10MC/E	
Dimensiones				
Longitud (∅)				
– Con aislamiento térmico	a	mm	1064	1064
– Sin aislamiento térmico	o	mm	790	790
Anchura	b	mm	1119	1119
Altura				
– Con aislamiento térmico	c	mm	1900	2200
– Sin aislamiento térmico		mm	1815	2120
Medida de inclinación				
– Sin aislamiento térmico y soportes regulables		mm	1890	2165
Peso de Vitocell 340-M				
– Con aislamiento térmico		kg	199	222
– Sin aislamiento térmico		kg	171	199
Peso de Vitocell 360-M				
– Con aislamiento térmico		kg	208	231
– Sin aislamiento térmico		kg	180	208
Conexiones (roscas exteriores)				
Impulsión y retorno del agua de calefacción		R	1¼	1¼
Agua fría, agua caliente		R	1	1
Impulsión y retorno del agua de calefacción (solar)		G	1	1
Vaciado		R	1¼	1¼
Intercambiador de calor Solar				
Superficie de transmisión		m^2	1,8	2,1
Intercambiador de calor para agua sanitaria				
Superficie de transmisión		m^2	6,7	6,7
Consumo por disposición		kWh/24 h	2,25	2,45
Según EN 12.897: 2006				
Q_{ST} con una diferencia de temperatura de 45 K				
Volumen: parte de disposición de servicio V_{aux}		l	346	435
Volumen: circuito solar V_{sol}		l	404	515

5728 569 ES

Vitocell 340-M, modelo SVKC

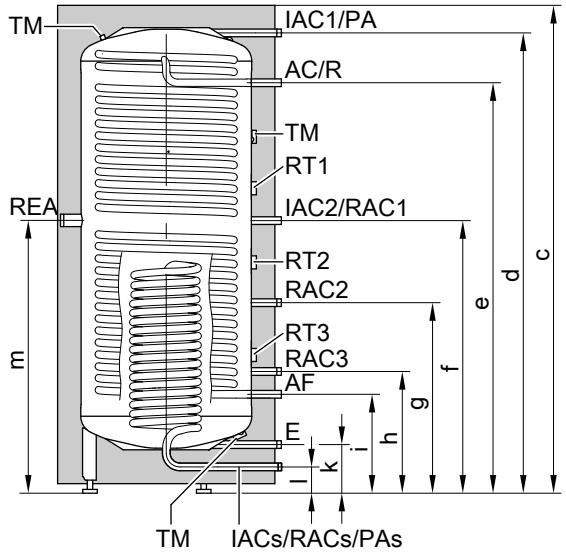

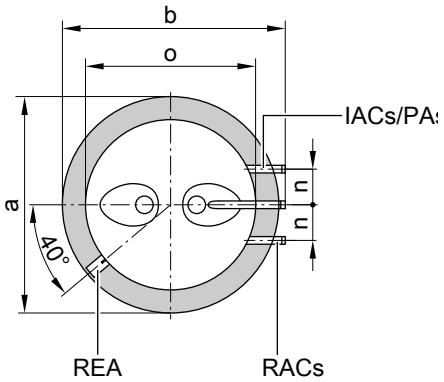

E Vaciado
CVP Purga de aire
PA_s Purga de aire del intercambiador de calor Solar
REA Resistencia eléctrica de apoyo (manguito Rp 1½)
RAC Retorno del agua de calefacción
$RACi_s$ Retorno del agua de calefacción instalación de energía solar
IAC Impulsión del agua de calefacción
IC_s Impulsión del agua de calefacción de la instalación de energía solar
AF Agua fría
TM Fijación de sensor de termómetro o de sonda adicional (estribo de sujeción)
T Sistema de fijación para sondas de temperatura de inmersión del revestimiento del interacumulador. Alojamientos para 3 sondas de temperatura de inmersión por sistema de fijación.
A.C.S. Agua caliente sanitaria
R Conducto de recirculación (dispositivo de recirculación forzada, accesorio)

Tabla de dimensiones

Capacidad del acumulador		**l**	**750**	**950**
Longitud (∅)	a	mm	1064	1064
Anchura	b	mm	1119	1119
Altura	c	mm	1900	2200
	d	mm	1787	2093
	e	mm	1558	1863
	f	mm	1038	1158
	g	mm	850	850
	h	mm	483	483
	i	mm	383	383
	k	mm	145	145
	l	mm	75	75
	m	mm	1009	1135
	n	mm	185	185
Longitud sin aislamiento térmico	o	mm	790	790

Vitocell 360-M, modelo SVSB

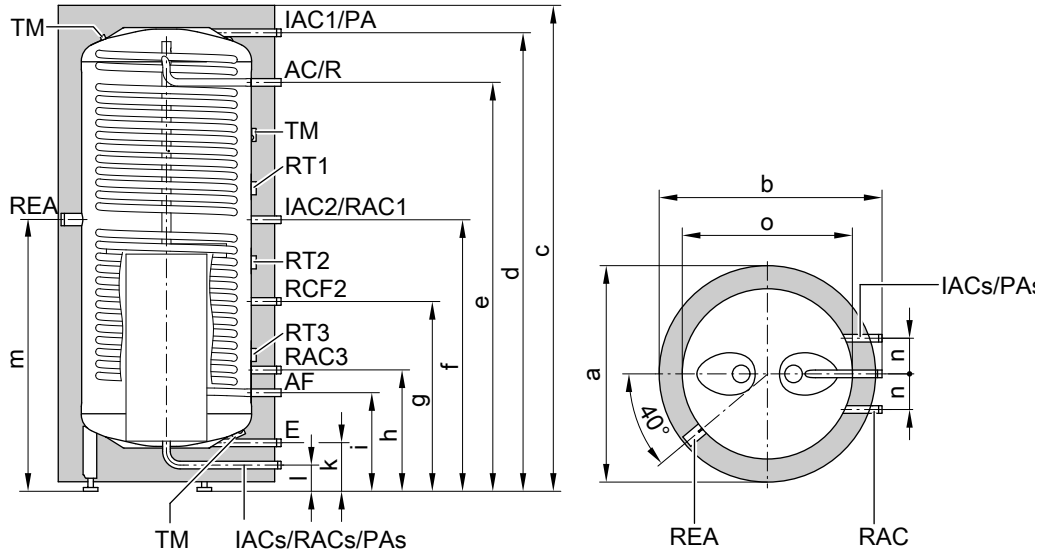

E Vaciado
CVP Purga de aire
PA_s Purga de aire del intercambiador de calor Solar
REA Resistencia eléctrica de apoyo (manguito Rp 1½)
RAC Retorno del agua de calefacción
$RACi_s$ Retorno del agua de calefacción instalación de energía solar
IAC Impulsión del agua de calefacción
IC_s Impulsión del agua de calefacción de la instalación de energía solar
AF Agua fría
TM Fijación de sensor de termómetro o de sonda adicional (estribo de sujeción)
T Sistema de fijación para sondas de temperatura de inmersión del revestimiento del interacumulador. Alojamientos para 3 sondas de temperatura de inmersión por sistema de fijación.
A.C.S. Agua caliente sanitaria
R Conducto de recirculación (dispositivo de recirculación forzada, accesorio)

Tabla de dimensiones

Capacidad del acumulador		**l**	**750**	**950**
Longitud (∅)	a	mm	1064	1064
Anchura	b	mm	1119	1119
Altura	c	mm	1900	2200
	d	mm	1787	2093
	e	mm	1558	1863
	f	mm	1038	1158
	g	mm	850	850
	h	mm	483	483
	i	mm	383	383
	k	mm	145	145
	l	mm	75	75
	m	mm	1009	1135
	n	mm	185	185
Longitud sin aislamiento térmico	o	mm	790	790

Producción continua

Producción continua	**kW**	**15**	**22**	**33**
Con producción de A.C.S. de **10 a 45 °C** y una temperatura de impulsión del **agua de calefacción** de 70 °C para los caudales volumétricos de agua de calefacción que se indican más abajo (medidos en IC_1/RAC_1)	l/h	368	540	810
Caudal volumétrico de agua de calefacción para los valores de producción continua indicados	l/h	252	378	610
Producción continua	kW	15	22	33
Con producción de A.C.S. de **10 a 60 °C** y una temperatura de impulsión del **agua de calefacción** de 70 °C para los caudales volumétricos de agua de calefacción que se indican más abajo (medidos en IC_1/RAC_1)	l/h	258	378	567
Caudal volumétrico de agua de calefacción para los valores de producción continua indicados	l/h	281	457	836

5728 569 ES

Indicación sobre la producción continua
En la planificación con la potencia constante indicada o calculada debe incluirse la bomba de circulación correspondiente. La producción continua indicada solo se alcanzará si la potencia térmica útil de la caldera es ≥ que la de la producción continua.

Índice de rendimiento N_L
Según DIN 4708.
Temperatura de acumulación T_{ac} = temperatura de entrada del agua fría + 50 K $^{+5\ K/-0\ K}$ y una temperatura de impulsión del agua de calefacción de 70 °C

Índice de rendimiento N_L en función de la potencia térmica suministrada por la caldera (Q_D)		
Capacidad del acumulador l	**750**	**950**
Q_D en kW	**Índice N_L**	
15	2,00	3,00
18	2,25	3,20
22	2,50	3,50
27	2,75	4,00
33	3,00	4,60

Indicaciones sobre el índice de rendimiento
El índice de rendimiento N_L varía en función de la temperatura de acumulación T_{ac}.

Valores orientativos
- *T_{ac} = 60 °C → 1,0 × N_L*
- *T_{ac} = 55 °C → 0,75 × N_L*
- *T_{ac} = 50 °C → 0,55 × N_L*
- *T_{ac} = 45 °C → 0,3 × N_L*

Rendimiento instantáneo (durante 10 minutos)
Referido al índice de rendimiento N_L.
Producción de A.C.S. de 10 a 45 °C y una temperatura de impulsión del agua de calefacción de 70 °C

Rendimiento instantáneo (l/10 min) en función de la potencia térmica suministrada por la caldera (Q_D)		
Capacidad del acumulador l	**750**	**950**
Q_D en kW	**Rendimiento instantáneo**	
15	190	230
18	200	236
22	210	246
27	220	262
33	230	280

Caudal máx. de consumo (durante 10 minutos)
Referido al índice de rendimiento N_L.
Con calentamiento posterior.
Producción de A.C.S. de 10 a 45 °C y una temperatura de impulsión del agua de calefacción de 70 °C.

Caudal de consumo máx. (l/min) en función de la potencia térmica suministrada por la caldera (Q_D)		
Capacidad del acumulador l	**750**	**950**
Q_D en kW	**Caudal máx. de consumo**	
15	19,0	23,0
18	20,0	23,6
22	21,0	24,6
27	22,0	26,2
33	23,0	28,0

Volumen de agua consumible
Volumen del interacumulador calentado a 60 °C.
Sin calentamiento posterior.

Consumo por unidad de tiempo l/min	**10**	**20**
Volumen de agua consumible		
Agua a t = 45 °C (temperatura de mezcla)		
750 l	255	190
950 l	331	249

Pérdidas de carga

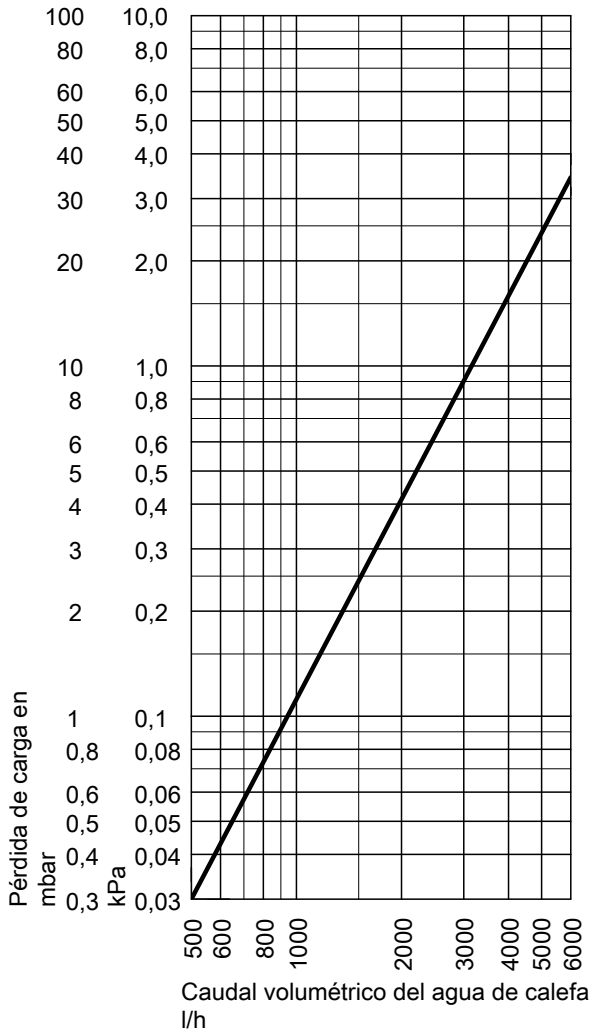

Pérdida de carga del circuito primario de caldera

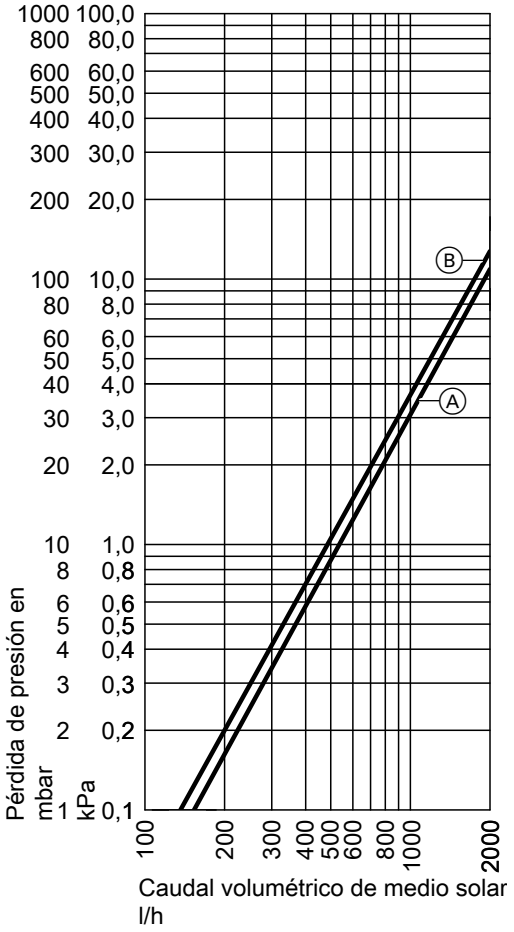

Pérdida de carga del circuito solar

Ⓐ Capacidad del interacumulador de 750 l
Ⓑ Capacidad del interacumulador de 950 l

5728 569 ES

Datos técnicos (continuación)

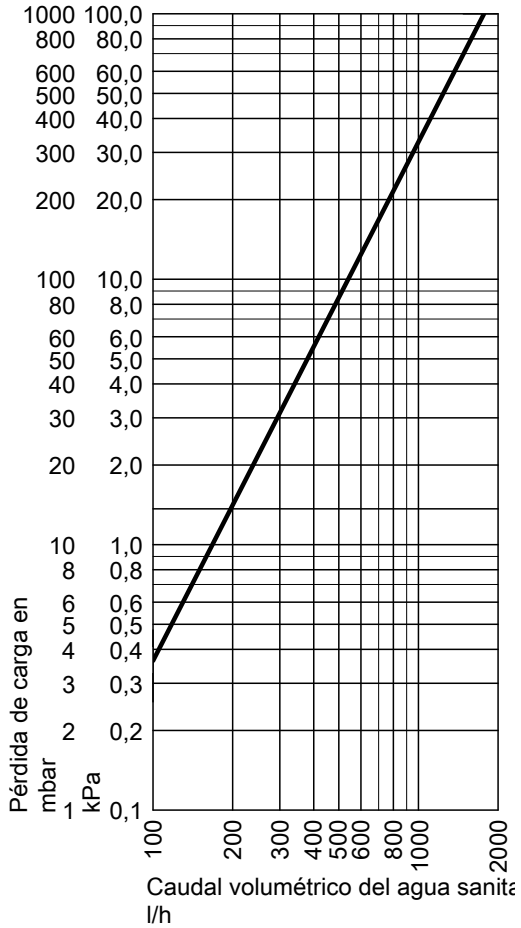

Pérdida de carga del circuito secundario de A.C.S.: 750/950 l

Estado de suministro

Vitocell 340-M, modelo SVKC y Vitocell 360-M, modelo SVSB 750 y 950 l de capacidad

Depósito de inercia de agua de calefacción polivalente hecho de acero con serpentín de acero inoxidable para la producción de A.C.S.

Modelo SVSB: con dispositivo de carga estratificada.

- 3 sistemas de sujeción para fijar las sondas de temperatura de inmersión al cuerpo del acumulador (3 tomas por cada sistema de sujeción)
- 2 termómetros
- 3 fijaciones para sensores de termómetro adicionales o para sondas adicionales (estribo de sujeción)
- Patas regulables mediante rosca.
- Purgador de aire del serpentín del circuito solar.
- Aislamiento térmico embalado aparte.

Color del aislamiento térmico plastificado plateado

Conexión del circuito secundario de A.C.S.

Conexión según la norma DIN 1988

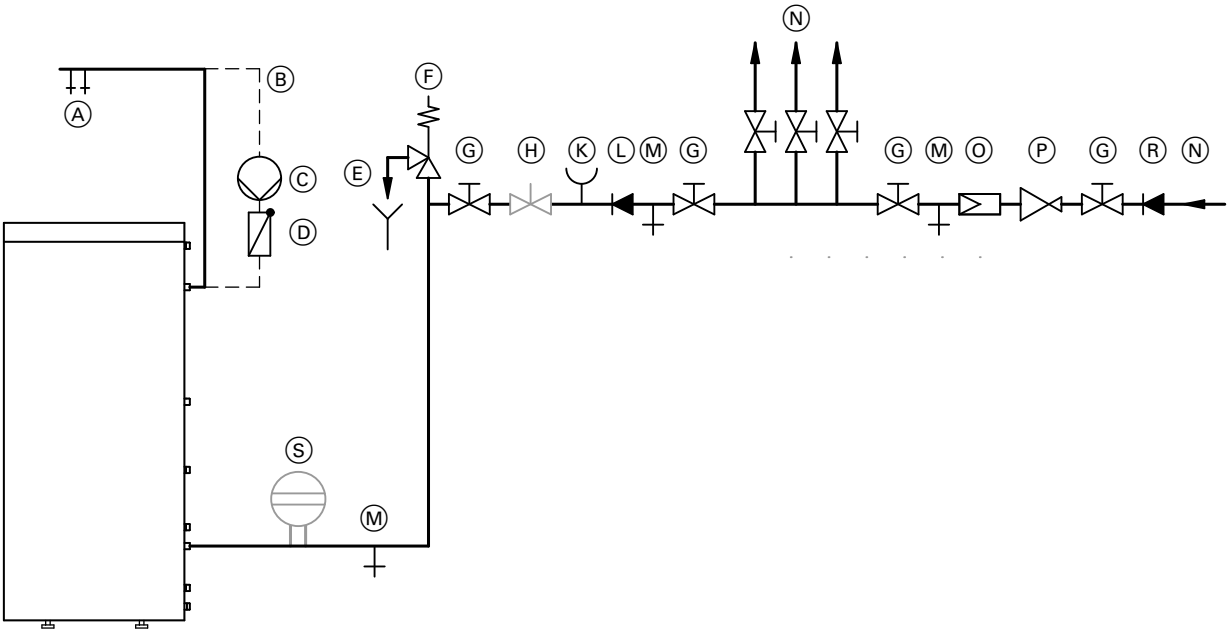

Ⓐ Agua caliente sanitaria
Ⓑ Recirculación
Ⓒ Bomba de recirculación de A.C.S.
Ⓓ Válvula de retención accionada por resorte
Ⓔ Boca visible del conducto de descarga
Ⓕ Válvula de seguridad
Ⓖ Válvula de cierre
Ⓗ Válvula reguladora de paso*1 (montaje recomendado)
Ⓚ Conexión del manómetro
Ⓛ Válvula de retención de clapeta
Ⓜ Vaciado
Ⓝ Agua fría
Ⓞ Filtro de agua sanitaria
Ⓟ Válvula reductora de presión
Ⓡ Válvula de retención de clapeta
Ⓢ Depósito de expansión a presión, adecuado para A.C.S

Se debe montar la válvula de seguridad.

Recomendación: montar la válvula de seguridad por encima del borde superior del interacumulador. De este modo, quedará protegida de la suciedad, la calcificación y las altas temperaturas. Para realizar trabajos en la válvula de seguridad no es preciso vaciar el interacumulador de A.C.S.

Temperaturas de impulsión del agua de calefacción superiores a 110 °C

Según la norma DIN 4753, con estas condiciones de funcionamiento se debe montar en el interacumulador un termostato de seguridad homologado que limite la temperatura a 95 °C.

Garantía

Nuestra garantía para interacumuladores de A.C.S. requiere que el agua que se vaya a calentar tenga calidad de agua sanitaria de acuerdo con las disposiciones vigentes en materia de agua sanitaria y que las instalaciones de tratamiento de aguas utilizadas funcionen correctamente.

Superficie de transmisión térmica

La superficie de transmisión térmica (agua sanitaria/portador de calor), protegida y resistente a la corrosión, es del modelo C según la norma DIN 1988-200.

*1 *Se recomienda el montaje y ajuste del caudal máximo de agua según el rendimiento del interacumulador de A.C.S. durante 10 minutos.*

5728 569 ES

Resistencia eléctrica de apoyo

Si se emplean otras marcas, la longitud libre de calentamiento de la resistencia de apoyo roscable ha de ser de 130 mm como mínimo.

Instrucciones de planificación

Si desea obtener más información sobre la planificación y el dimensionado, consultar las “Instrucciones de planificación de Vitosol” y las “Instrucciones de planificación de Vitoligno”.

Uso adecuado

Conforme al uso previsto, el equipo debe instalarse y utilizarse exclusivamente en sistemas cerrados según la norma EN 12828 en instalaciones de energía solar de acuerdo con la norma EN 12977 teniendo en cuenta las instrucciones de montaje, para mantenedor y S.A.T. y las instrucciones de servicio correspondientes. El interacumulador de A.C.S. está previsto exclusivamente para la reserva y el calentamiento de agua con calidad de agua sanitaria y el depósito de inercia de agua de calefacción únicamente para el agua de llenado con calidad de agua sanitaria. Los colectores de energía solar solo deben funcionar con los medios portadores de calor autorizados por el fabricante.

El uso previsto establece que se haya efectuado una instalación estacionaria en combinación con componentes homologados específicos de la instalación.

La utilización industrial o comercial con fines diferentes a la calefacción de edificios o la producción de A.C.S. se considera no admisible.

Cualquier otra utilización deberá ser autorizada por el fabricante, según las circunstancias.

Está prohibido el uso incorrecto o un manejo inadecuado del equipo (p. ej., la apertura del mismo por parte de la empresa instaladora de calefacción) y supone la exoneración de la responsabilidad.

También se considera un uso incorrecto la modificación de la función apropiada de componentes del sistema (p. ej., mediante producción directa de A.C.S. en el colector).

Se deben respetar las disposiciones legales, en especial acerca de la limpieza del agua.

Accesorios

Solar-Divicon con juego de conexión

N.º de pedido: consultar “Lista de precios de Viessmann”

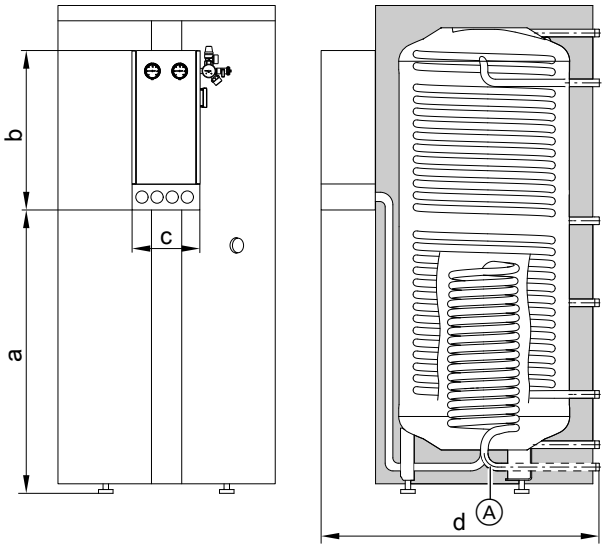

Juego completamente equipado para la conexión del circuito solar en el intercambiador de calor solar del depósito de inercia de agua de calefacción.

- Solar-Divicon, modelo PS10 (estación de bombeo para el circuito de colectores) para el montaje del acumulador con bomba de circulación de alta eficiencia con regulación de revoluciones.
- Tuberías prefabricadas con conexiones roscadas en el Vitocell.
- Versiones con módulo de regulación de energía solar (modelo SM1), con Vitosolic 100 (modelo SD1) o sin regulador solar.

Tabla de dimensiones

Capacidad del acumulador	**l**	**750**	**950**
a	mm	960	960
b	mm	580	580
c	mm	250	250
d	mm	1250	1250
Peso de la Solar-Divicon	kg	7	7

Indicación

Para el montaje de la Solar-Divicon, los tubos acodados Ⓐ se giran hacia la parte delantera del depósito de inercia de agua de calefacción.

Grupo de seguridad según DIN 1988

- 10 bar (1 MPa): **N.º de pedido 7180 662**
- Ⓐ 6 bar (0,6 MPa): **N.º de pedido 7179 666**
- DN 20/R 1
- Potencia térmica máx.: 150 kW

Componentes:
- Válvula de cierre
- Válvula de retención de clapeta y conexión de prueba.
- Toma de conexión del manómetro.
- Válvula de seguridad de membrana

Dispositivo de recirculación forzada

N° de pedido 7457 484
Para conectar un conducto de recirculación a la conexión de agua caliente.

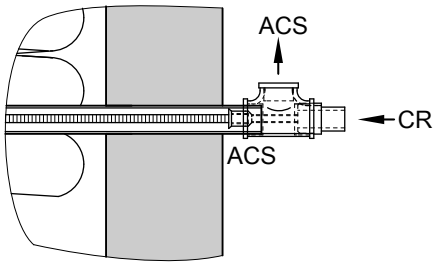

A.C.S. Agua caliente sanitaria
R Recirculación

Regulador de temperatura

N.º de pedido 7151 989

- Con un sistema termostático
- Con selector de ajuste en la parte exterior de la caja
- Sin vaina de inmersión.
  En el volumen de suministro de los interacumuladores de A.C.S. de Viessmann se incluye la vaina de inmersión.
- Con riel de perfil para montar en el interacumulador de A.C.S. o en la pared

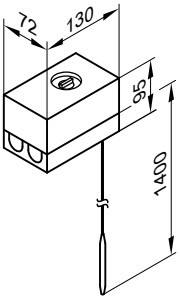

Datos técnicos

Conexión	Cable de 3 hilos con una sección de hilo de 1,5 mm²
Tipo de protección	IP 41 según EN 60529
Margen de ajuste	de 30 a 60 °C, puede reajustarse hasta 110 °C
Diferencial de conexión	Máx. 11 K
Potencia de conexión:	6(1,5) A 250 V~
Función de mando	cuando la temperatura sube cambia de 2 a 3
	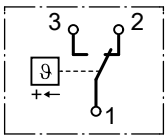
N.º de reg. DIN	DIN RT 1168

5728 569 ES

Bomba de circulación para el calentamiento del interacumulador de A.C.S.

Nº de pedido 7172 611 y 7172 612

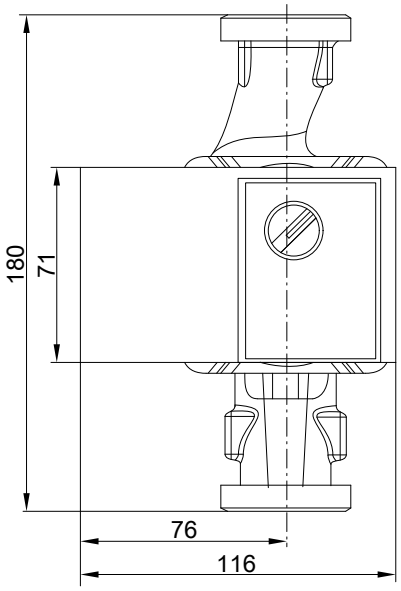

N.° de pedido		7172 611	7172 612
Modelo de bomba		Yonos PARA 25/6	Yonos PARA 30/6
Tensión	V~	230	230
Potencia consumida	O	3-45	3-45
Conexión	L	1½	2
Cable de conexión	m	5,0	5,0
Para calderas		hasta 40 kW.	De 40 a 70 kW

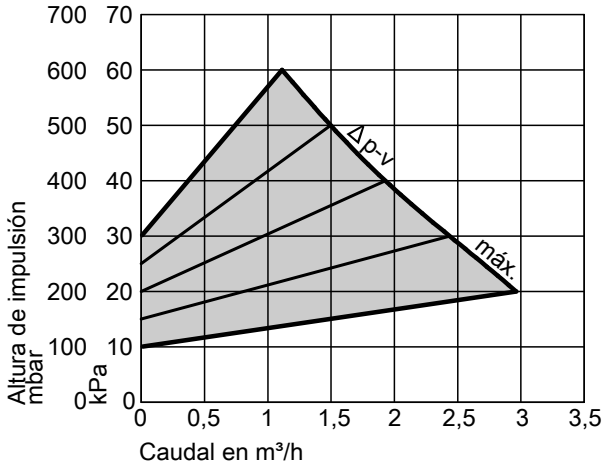

Δp-v (variable)

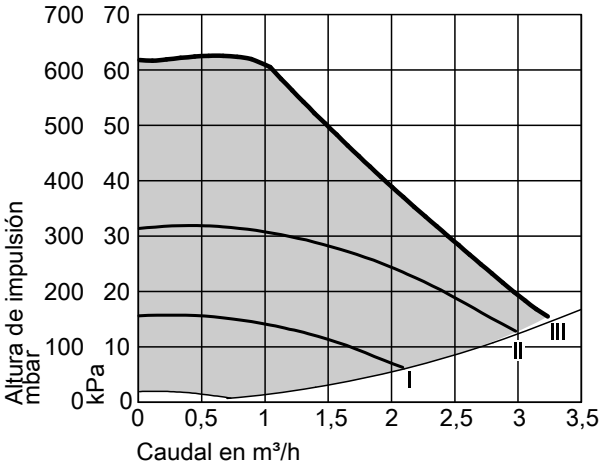

Δp-c (constante)

Bomba de circulación para el calentamiento del interacumulador de A.C.S.

N.º de pedido 7172 613

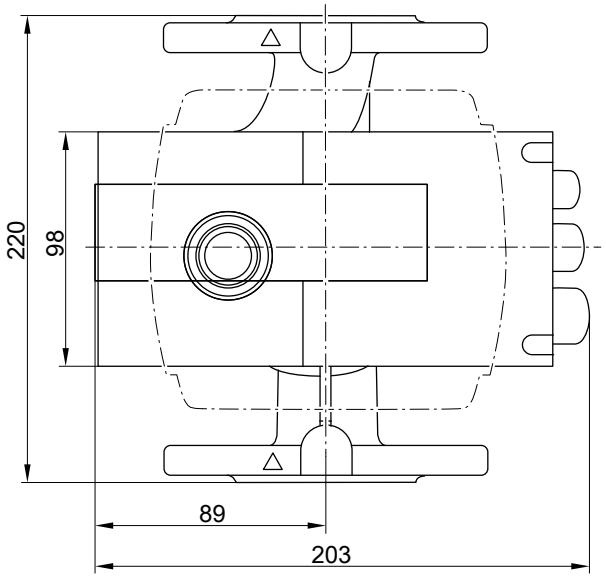

N.° de pedido		7172 613
Modelo de bomba		Stratos 40/1-4
Tensión	V~	230
Potencia consumida	W	14-130
Conexión	DN	40
Conducto de conexión	m	5,0
Para calderas		a partir de 70 kW

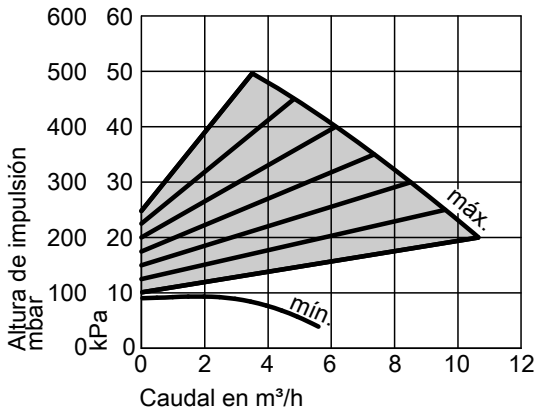

Δp-v (variable)

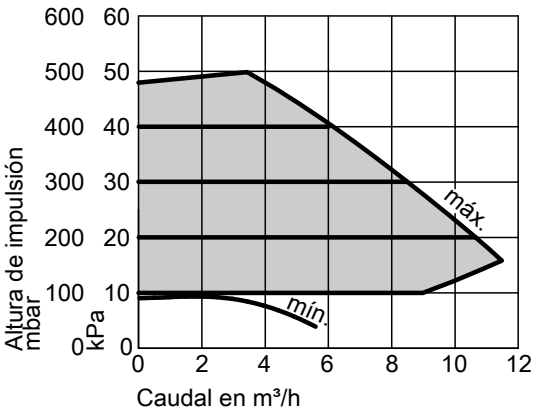

Δp-c (constante)

Juego de recirculación termostático

N.º de pedido ZK01 284

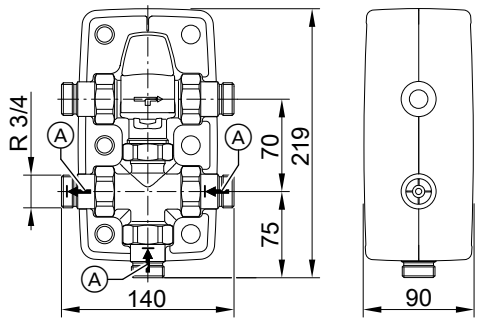

Ⓐ Válvula de retención de clapeta

Para la limitación de la temperatura de salida del A.C.S. en instalaciones de A.C.S. con conducto de recirculación.

- Dispositivo automático termostático de mezcla con conducto de by-pass
- Válvula de retención de clapeta integrada
- Envolturas termoaislantes desmontables

Datos técnicos

Conexiones	R	¾
Peso	kg	1,45
Margen de temperatura	°C	De 35 a 60
Temperatura máx. del medio	°C	95
Presión de servicio	bar	10
	MPa	1

Dispositivo automático termostático de mezcla

N.º de pedido 7438 940

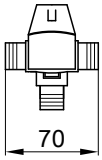

Para la limitación de la temperatura de salida del A.C.S. en instalaciones de A.C.S. sin conducto de recirculación.

Datos técnicos

Conexiones	L	1
Margen de temperatura	°C	de 35 a 60 °C
Temperatura máx. del medio	°C	95
Presión de servicio	bar/MPa	10/1,0

Termómetro

N.º de pedido 7595 765
Para montar en el aislamiento térmico de acumuladores de 750 y 950 l de capacidad.

Indicación
Para consultar la curva de temperatura del interacumulador se pueden montar hasta 4 termómetros (p. ej., en combinación con calderas de combustibles sólidos).

Resistencia eléctrica de apoyo EHE

N.º de pedido Z014468

- Potencia de calefacción seleccionable 2, 4 o 6 kW
- Con termostato de seguridad y regulador de temperatura.
- Únicamente puede utilizarse con agua sanitaria de blanda a semidura, hasta 14° dH (nivel de dureza media, hasta 2,5 mol/m^3).

Margen de potencia 6 kW

Potencia nominal en funcionamiento confort/ calentamiento rápido	**kW**	**2**	**4**	**6**
Tensión nominal		1/N/PE 230 V/ 50 Hz	1/N/PE 230 V/ 50 Hz	3/N/PE 400 V/ 50 Hz
Intensidad nominal	A	8,7	17,4	8,7
Tipo de protección		IP 45		

N.º de pedido Z014469

- Potencia de calefacción seleccionable 4, 8 o 12 kW
- Con termostato de seguridad y regulador de temperatura.
- Únicamente puede utilizarse con agua sanitaria de blanda a semidura, hasta 14° dH (nivel de dureza media, hasta 2,5 mol/m^3).

Margen de potencia 12 kW

Potencia nominal en funcionamiento confort/ calentamiento rápido	**kW**	**4**	**8**	**12**
Tensión nominal		2/PE 400 V/ 50 Hz	2/PE 400 V/ 50 Hz	3/N/PE 400 V/ 50 Hz
Intensidad nominal	A	10,0	20,0	17,3
Tipo de protección		IP 45		

Tiempo de calentamiento

Margen de potencia			**máx. 6 kW**			**máx. 12 kW**		
Consumo nominal en funcionamiento confort/calentamiento rápido		**kW**	**2**	**4**	**6**	**4**	**8**	**12**
Tiempo de calentamiento de 10 a 60 °C	750 l	h	10	5	3,4	5,0	2,5	1,7
	950 l	h	12,6	6,3	4,3	6,3	3,2	2,1

Depósito de inercia de agua de calefacción polivalente con producción de A.C.S. y con resistencia eléctrica de apoyo EHE

Vitocell			**340-M**		**360-M**	
Volumen del interacumulador (total)		**l**	**750**	**950**	**750**	**950**
Volumen que se puede calentar con una resistencia de apoyo		l	346	435	346	435
Distancia mínima a la pared para montar la resistencia eléctrica de apoyo EHE	2/4/6 kW	mm	650	650	650	650
	2/4/12 kW	mm	950	950	950	950
Peso						
Resistencia eléctrica de apoyo EHE	2/4/6 kW	kg	2	2	2	2
	2/4/12 kW	kg	3	3	3	3

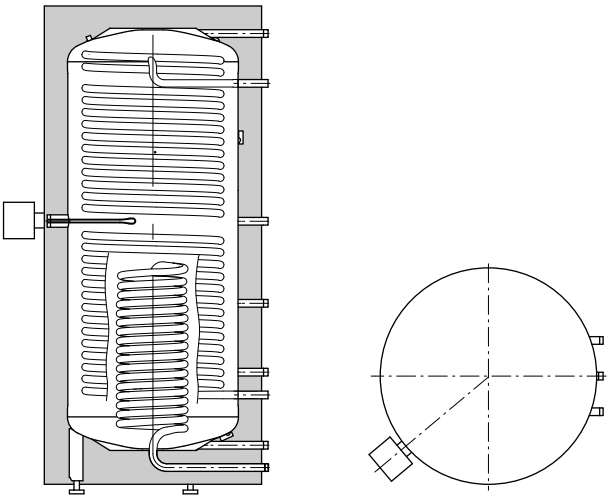

Vitocell 340-M con resistencia eléctrica de apoyo EHE

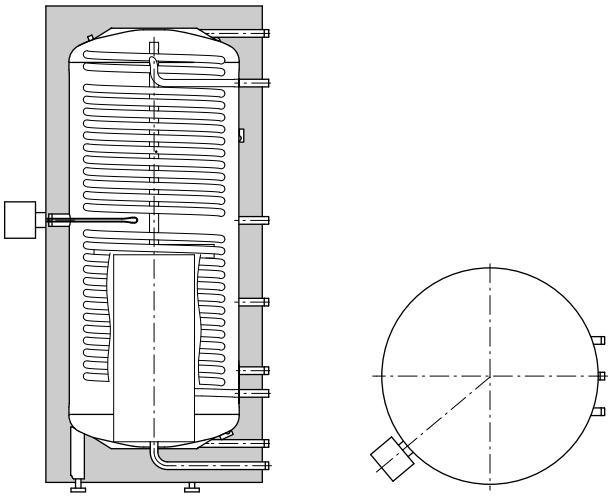

Vitocell 360-M con resistencia eléctrica de apoyo EHE

Juego de sondas de temperatura de contacto (para puesto de mando de energía)

N.º de pedido ZK02 460
Para la detección de temperatura de la impulsión y el retorno solar

Uso en combinación con regulación Vitotronic 200, modelo HO2B:
- Visualización gráfica del consumo de energía, el aprovechamiento solar, la estratificación de la temperatura
- Diagnóstico de averías
- Visualización del estado de funcionamiento y del aporte solar por mando a distancia, aplicación e internet

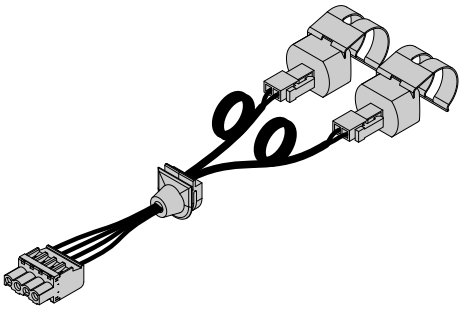

Datos técnicos

Longitud del cable	0,6 m, preparado para conectar
Tipo de protección	IP 32 según EN 60529, ha de quedar protegida por la carcasa de cierre
Modelo de sonda	Viessmann NTC 10 kΩ a 25 °C
Temperatura ambiente admisible	
– Funcionamiento	de 0 a +90 °C
– Almacenamiento y transporte	de −20 a +70 °C

Sujeto a modificaciones técnicas sin previo aviso.

Viessmann, S.L.
Sociedad Unipersonal
C/ Sierra Nevada, 13
Área Empresarial Andalucía
28320 Pinto (Madrid)
Teléfono: 902 399 299
Fax: 916497399
www.viessmann.es

5728 569 ES